		Dコート 芝生			Eコート クレー			Fコート クレー				
1	10:30	宇美SC		今宿SC	花鶴FC		アレシオ	AMEIXA		ソルニーニョ	10:30	1
2	11:10	壱岐		田村MARS	新宮FC		東月隈	FCCF		春住	11:10	2
3	11:50	宗像セントラル		今川SSC	姪浜		アッローロ	宇美SC		花鶴FC	11:50	3
4	12:30	今宿SC		アレシオ	AMEIXA		壱岐	ソルニーニョ		田村MARS	12:30	4
5	13:10	新宮FC		FCCF	東月隈		春住	宗像セントラル		姪浜	13:10	5
6	13:50	今川SSC		アッローロ	宇美SC		アレシオ	今宿SC		花鶴FC	13:50	6
7	14:30	AMEIXA		田村MARS	ソルニーニョ		壱岐	新宮FC		春住	14:30	7
8	15:10	東月隈		FCCF	宗像セントラル		アッローロ	今川SSC		姪浜	15:10	8
9	15:50										15:50	9

試合時間は15分－3分－15分
審判は相互審判で左側が前半、右側が後半でお願いします。
終了のベンチ挨拶は省略でお願いします。
グランド以外の芝生へはシューズは禁止になっておりますのでよろしくお願いします。

		Dコート 芝生			Eコート クレー			Fコート クレー				
1	9:00	A3位		D4位	B3位		C4位	C3位		B4位	9:00	1
2	9:40	B1位		C2位	A1位		D2位	D3位		A4位	9:40	2
3	10:20	C1位		B2位	D1位		A2位				10:20	3
4	11:00	③		③	②		②	①		①	11:00	4
5	11:40	④		④	⑤		⑤	⑥		⑥	11:40	5
6	12:20	⑦		⑦	⑧		⑧	⑨		⑨	12:20	6
7	13:00	⑫		⑫	⑪		⑪	⑩		⑩	13:00	7
8	13:40	⑮		⑮	⑬		⑬	⑭		⑭	13:40	8
9	14:20	⑯		⑯							14:20	9
10	15:00										15:00	10
11	15:40										15:40	11

試合時間は15分－3分－15分
審判は相互審判で左側が前半、右側が後半でお願いします。
終了のベンチ挨拶は省略でお願いします。
グランド以外の芝生へはシューズは禁止になっておりますのでよろしくお願いします。

クリスマスカップ　2016

	Aパート	1	2	3	4								
1	宇美SC												
2	今宿SC												
3	花鶴FC												
4	アレシオ												

	Bパート	1	2	3	4								
1	AMEIXA												
2	ソルニーニョ												
3	壱岐												
4	田村MARS												

	Cパート	1	2	3	4								
1	新宮FC												
2	東月隈												
3	FCCF												
4	春住												

	Dパート	1	2	3	4								
1	宗像セントラル												
2	今川SSC												
3	姪浜												
4	アッローロ												

チャンピオントーナメント

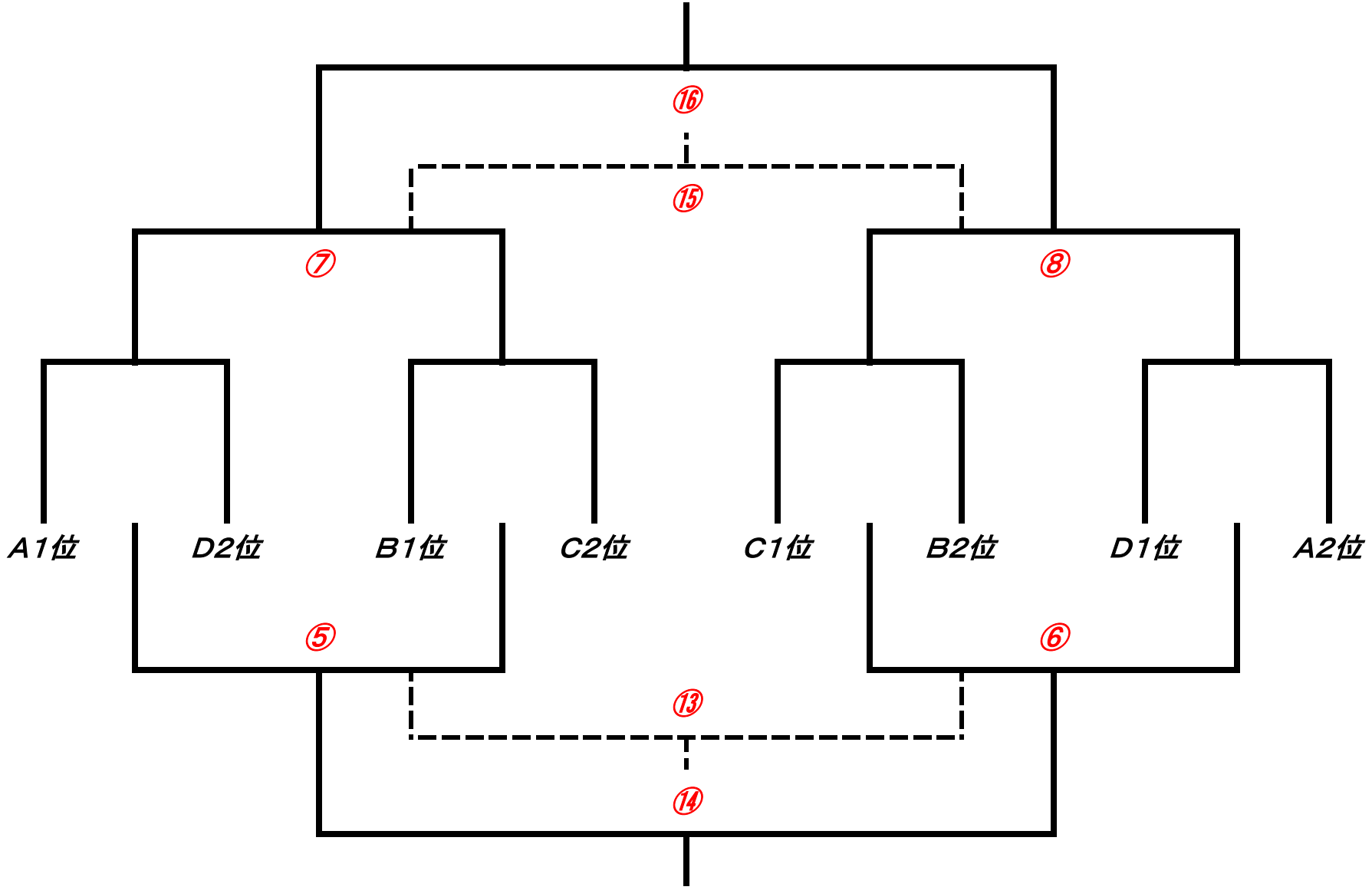

チャレンジトーナメント

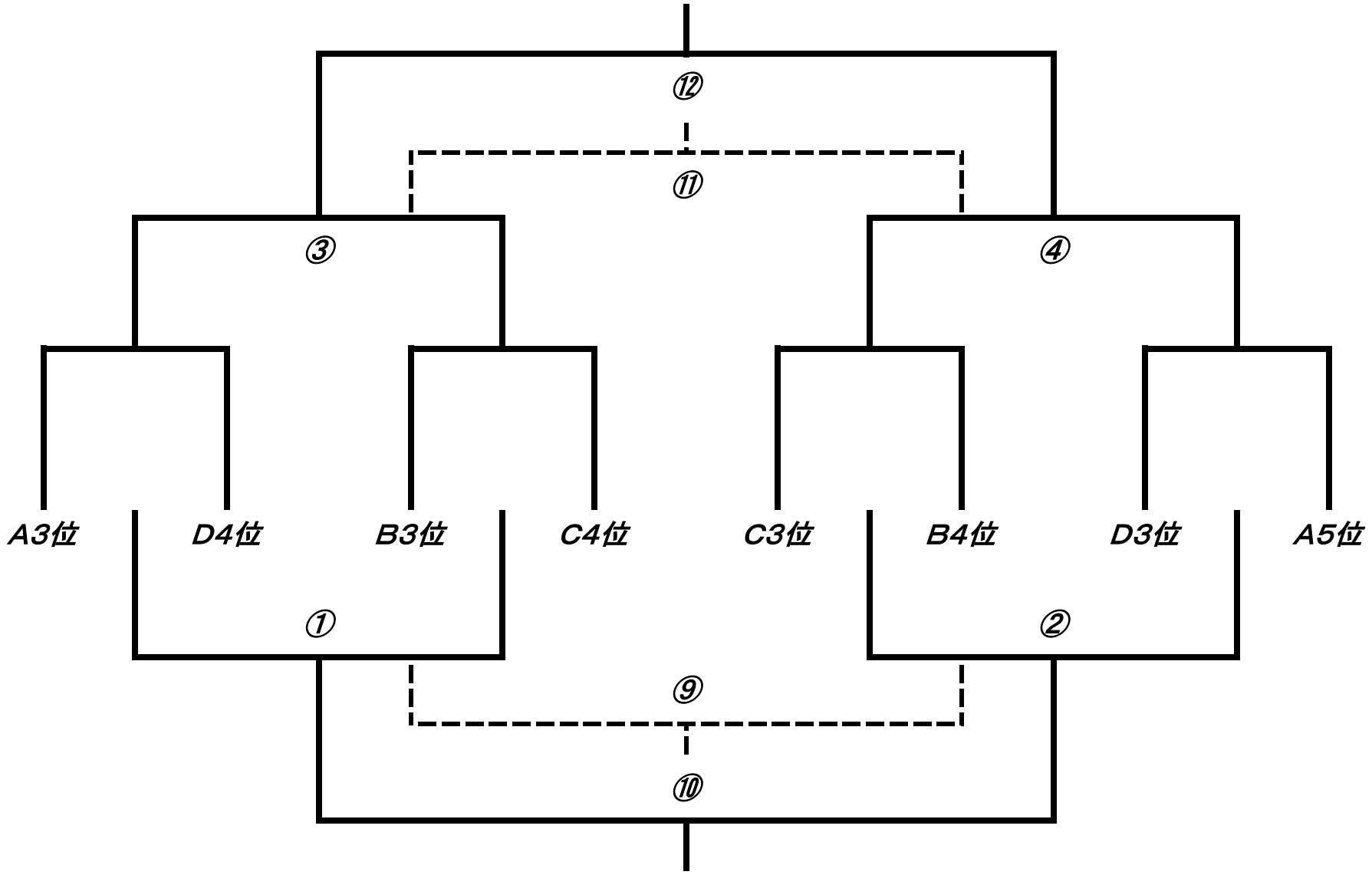

芝フィールド

Aコート

Cコート

Bコート

Dコート

クラブハウス【本部】
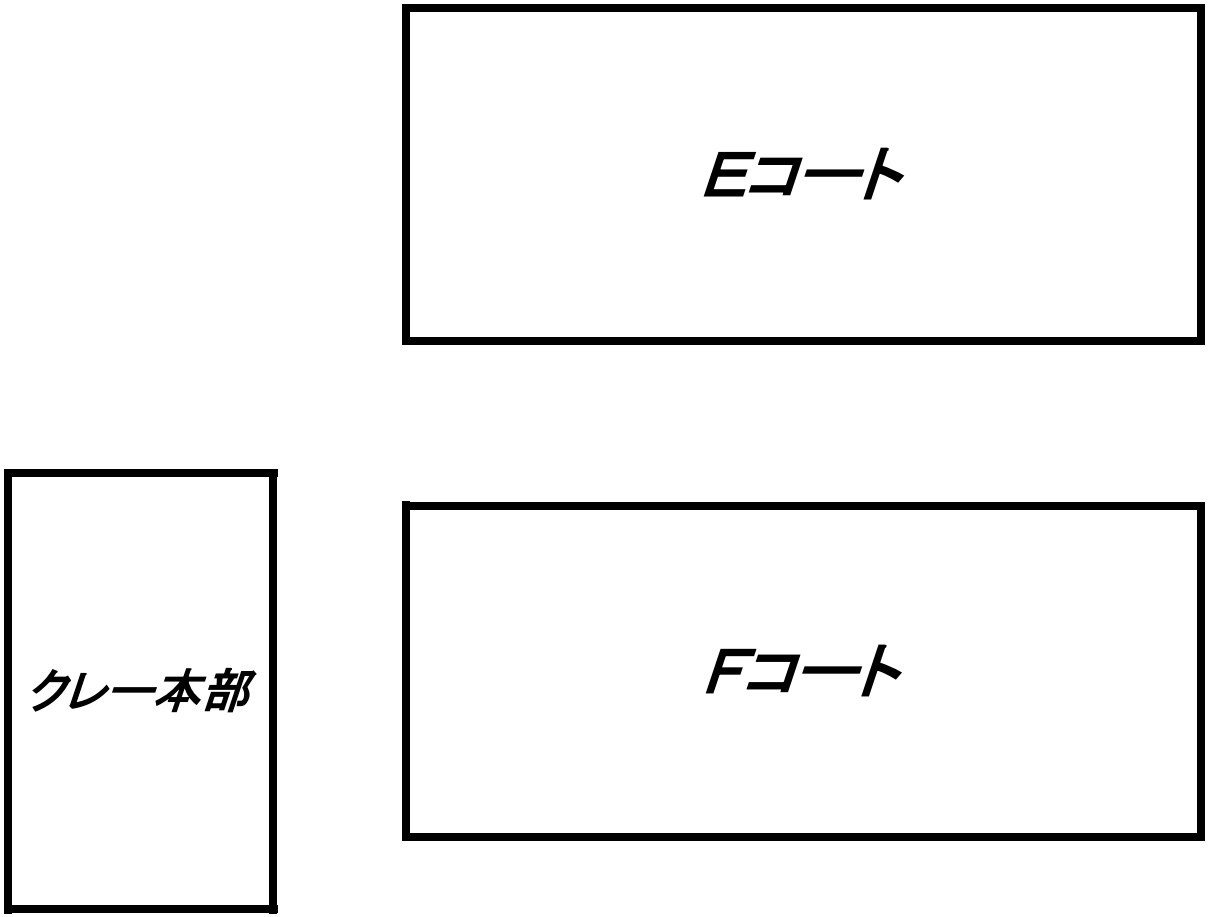
クレーフィールド