A	チーム名	1	2	3	勝点			勝	分	負	順位
					得	失	差				
1	小郡東野SC		×	×	0			0	0	2	3
			0-2	0-1	0	3	-3				
2	二日市	○		△	4			1	1	0	1
		2-0		1-1	3	1	2				
3	SALTZ FC	○	△		4			1	1	0	2
		1-0	1-1		2	1	1				

B	チーム名	1	2	3	勝点			勝	分	負	順位
					得	失	差				
1	FC ALLORO		△	○	4			1	1	0	2
			1-1	2-0	3	1	2				
2	わかばBLU	△		○	4			1	1	0	1
		1-1		3-1	4	2	2				
3	福岡レジェンド	×	×		0			0	0	2	3
		0-2	1-3		1	5	-4				

C	チーム名	1	2	3	勝点			勝	分	負	順位
					得	失	差				
1	宇美Jr		○	×	3			1	0	1	1
			6-1	1-6	7	7	0				
2	C. A PROGRESSO 小笹	×		×	0			0	0	2	3
		1-6		1-3	2	9	7				
3	久留米アザレア ブルー	○	○		6			2	0	0	6
		6-1	3-1		9	2	7				

D	チーム名	1	2	3	勝点			勝	分	負	順位
					得	失	差				
1	GULLID ASAKURA FC		○	○	6			2	0	0	1
			5-0	2-0	7	0	7				
2	宇美ZOO	×		×	0			0	0	2	3
		0-5		0-4	0	9	-9				
3	五日市観音SSS	×	○		3			1	0	1	2
		0-2	4-0		4	2	2				

		Aコート					Bコート				
1	9:30	小郡東野SC	0	2	二日市		宇美Jr	6	1	C. A PROGRESSO 小倉	
2	10:10	FC ALLORO	1	1	わかばBLU		GULLID ASAKURA FC	5	0	宇美ZOO	
3	10:50	小郡東野SC	0	1	SALTZ		宇美Jr	1	6	久留米アザレア ブルー	
4	11:30	FC ALLORO	2	0	福岡レジェンド		GULLID ASAKURA FC	2	0	五日市観音SSS	
5	12:10	二日市	1	1	SALTZ		C. A PROGRESSO 小倉	1	3	久留米アザレア ブルー	
6	12:50	わかばBLU	3	1	福岡レジェンド		宇美ZOO	0	4	五日市観音SSS	
						相互審判					相互審判
7	14:00	小郡東野SC	1	0	福岡レジェンド		C. A PROGRESSO 小倉	2	0	宇美ZOO	
8	14:40	SALTZ	3	2	FC ALLORO		宇美Jr	0	2	五日市観音SSS	
9	15:20	二日市	1	2	わかばBLU		久留米アザレア ブルー	0	2	GULLID ASAKURA FC	
10	16:00		TRM					TRM			
11	16:40		TRM					TRM			

E	チーム名	1	2	3	勝点			勝	分	負	順位
					得	失	差				
1	和白東SSS		○	△	4			1	1	0	1
			4-0	0-0	4	0	4				
2	FC Farfalla	×		×	0			0	0	2	3
		0-4		0-1	0	5	-5				
3	わかばGRY	△	○		4			1	1	0	2
		0-0	1-0		1	0	1				

F	チーム名	1	2	3	勝点			勝	分	負	順位
					得	失	差				
1	FCCF		×	○	3			1	0	1	2
			0-2	5-0	5	2	3				
2	オリエントW	○		△	4			1	1	0	1
		2-0		1-1	3	1	2				
3	舞の里B	×	△		1			0	1	1	3
		0-5	1-1		1	6	-5				

G	チーム名	1	2	3	勝点			勝	分	負	順位
					得	失	差				
1	原田FC		×	×	0			0	0	2	3
			0-1	0-3	0	4	-4				
2	FCCF 2ND	○		△	4			1	1	0	2
		1-0		1-1	2	1	1				
3	レストライザック北浦	○	△		4			1	1	0	1
		3-0	1-1		4	1	3				

H	チーム名	1	2	3	勝点			勝	分	負	順位
					得	失	差				
1	エリア伊都		○	△	4			1	1	0	2
			9-0	0-0	9	0	9				
2	千代SC	×		×	0			0	0	2	3
		0-9		0-13	0	22	-22				
3	久留米アザレア ホワイト	△	○		4			1	1	0	1
		0-0	13-0		13	0	13				

		Cコート					Dコート				
1	9:30	和白東SSS	4	0	FC Farfalla		原田FC	0	1	FCCF 2ND	
2	10:10	FCCF	0	2	オリエントW		エリア伊都	9	0	千代SC	
3	10:50	和白東SSS	0	0	わかばGRY		原田FC	0	3	レストライザック北浦	
4	11:30	FCCF	5	0	舞の里B		エリア伊都	0	0	久留米アザレア ホワイト	
5	12:10	FC Farfalla	0	1	わかばGRY		FCCF 2ND	1	1	レストライザック北浦	
6	12:50	オリエントW	1	1	舞の里B		千代SC	0	13	久留米アザレア ホワイト	
						相互審判					相互審判
7	14:00	FC Farfalla	0	4	舞の里B		原田FC	6	0	千代SC	
8	14:40	わかばGRY	0	1	FCCF		FCCF 2ND	1	2	エリア伊都	
9	15:20	和白東SSS	0	4	オリエントW		レストライザック北浦	0	1	久留米アザレア ホワイト	
10	16:00	フクオカーナ	1	2	折尾FC		宗像セントラル A	1 P 2	1 K 1	FCルーザ福岡	
11	16:40		TRM					TRM			

I	チーム名	1	2	3	勝点			勝	分	負	順位
					得	失	差				
1	志免F		×	×	0			0	0	2	3
			0-6	0-5	0	11	-11				
2	アレシオ	○		×	3			1	0	1	2
		6-0		0-2	6	2	4				
3	今宿SC	○	○		6			2	0	0	1
		5-0	2-0		7	0	7				

J	チーム名	1	2	3	勝点			勝	分	負	順位
					得	失	差				
1	姪浜少年サッカークラブ		×	×	0			0	0	2	3
			0-3	0-8	0	11	-11				
2	FUKUOKA壱岐FC B	○		○	6			2	0	0	1
		3-0		2-0	5	0	5				
3	太陽スポーツクラブ久留米	○	×		3			1	0	1	2
		8-0	0-2		8	2	6				

K	チーム名	1	2	3	勝点			勝	分	負	順位
					得	失	差				
1	オリエントY		○	○	6			2	0	0	1
			2-1	2-1	4	2	2				
2	仲原SC	×		○	3			1	0	1	2
		1-2		3-1	4	3	1				
3	二島レプロ	×	×		0			0	0	2	3
		1-2	1-3		2	5	3				

L	チーム名	1	2	3	勝点			勝	分	負	順位
					得	失	差				
1	舞の里W		○	○	6			2	0	0	1
			6-0	5-0	11	0	11				
2	立岩FC	×		×	0			0	0	2	3
		0-6		0-4	0	10	-10				
3	ヴェルスリアン	×	○		3			1	0	1	2
		0-5	4-0		4	5	-1				

		Eコート					Fコート				
1	9:30	志免F	0	6	アレシオ		オリエントY	2	1	仲原SC	
2	10:10	姪浜少年サッカークラブ	0	3	FUKUOKA壱岐FC B		舞の里W	6	0	立岩FC	
3	10:50	志免F	0	5	今宿SC		オリエントY	2	1	二島レプロ	
4	11:30	姪浜少年サッカークラブ	0	8	太陽スポーツクラブ久留米		舞の里W	5	0	ヴェルスリアン	
5	12:10	アレシオ	0	2	今宿SC		仲原SC	3	1	二島レプロ	
6	12:50	FUKUOKA壱岐FC B	2	0	太陽スポーツクラブ久留米		立岩FC	0	4	ヴェルスリアン	
						相互審判					相互審判
7	14:00	志免F	4	0	姪浜少年サッカークラブ		二島レプロ	1	4	立岩FC	
8	14:40	アレシオ	0 P 3	0 K 2	太陽スポーツクラブ久留米		仲原SC	1	2	ヴェルスリアン	
9	15:20	今宿SC	6	1	FUKUOKA壱岐FC B		オリエントY	0	4	舞の里W	
10	16:00		TRM					TRM			
11	16:40		TRM					TRM			

M	チーム名	1	2	3	勝点			勝	分	負	順位
					得	失	差				
1	フクオカーナ		○	○	6			2	0	0	1
			1-0	1-0	2	0	2				
2	福岡西フットボールアカデミー	×		○	3			1	0	1	2
		0-1		1-0	1	1	0				
3	宗像セントラルB	×	×		0			0	0	2	3
		0-1	0-1		0	2	-2				

N	チーム名	1	2	3	勝点			勝	分	負	順位
					得	失	差				
1	粕屋JSC		×	△	1			0	1	1	2
			0-2	2-2	2	4	-2				
2	折尾FC	○		○	6			2	0	0	1
		2-0		3-0	5	0	5				
3	大橋	△	×		1			0	1	1	3
		2-2	0-3		2	5	-3				

O	チーム名	1	2	3	勝点			勝	分	負	順位
					得	失	差				
1	宗像セントラルA		○	○	6			2	0	0	1
			6-0	2-0	8	0	-8				
2	ペラーダ	×		△	1			0	1	1	3
		0-6		0-0	0	6	-6				
3	FUKUOKA壱岐FC	×	△		1			0	1	1	2
		0-2	0-0		0	2	-2				

P	チーム名	1	2	3	勝点			勝	分	負	順位
					得	失	差				
1	FCカミーリア筑紫野U12		×	×	0			0	0	2	3
			1-2	1-2	2	4	-2				
2	FCルーザ福岡	○		○	6			2	0	0	1
		2-1		1-0	3	1	2				
3	ヒラキダサッカークラブ	○	×		3			1	0	1	2
		2-1	0-1		2	2	0				

		Gコート					Hコート				
	9:30	C. A Fukuocana	TRM		今宿SC		福岡西	TRM		舞の里FC	
	10:10	仲原SC	TRM		アレシオ		舞の里 B	TRM		壱岐	
1	11:00	粕屋JSC	0	2	折尾FC		FCカミーリア筑紫野U12	1	2	FCルーザ福岡	
2	11:40	フクオカーナ	1	0	福岡西フットボールアカデミー		ペラーダ	0	0	FUKUOKA壱岐FC	
3	12:20	粕屋JSC	2	2	大橋		FCカミーリア筑紫野U12	1	2	ヒラキダサッカークラブ	
4	13:00	フクオカーナ	1	0	宗像セントラルB		宗像セントラルA	2	0	FUKUOKA壱岐FC	
5	13:40	折尾FC	3	0	大橋	相互審判	FCルーザ福岡	1	0	ヒラキダサッカークラブ	相互審判
6	14:20	福岡西フットボールアカデミー	1	0	宗像セントラルB		宗像セントラルA	6	0	ペラーダ	
7	15:20	宗像セントラルB	4	1	大橋		ペラーダ	0	1	FCカミーリア筑紫野U12	
8	16:00	福岡西フットボールアカデミー	1	0	粕屋JSC		FUKUOKA壱岐FC	4	0	ヒラキダサッカークラブ	

KSC CUP2023－24 1位トーナメント

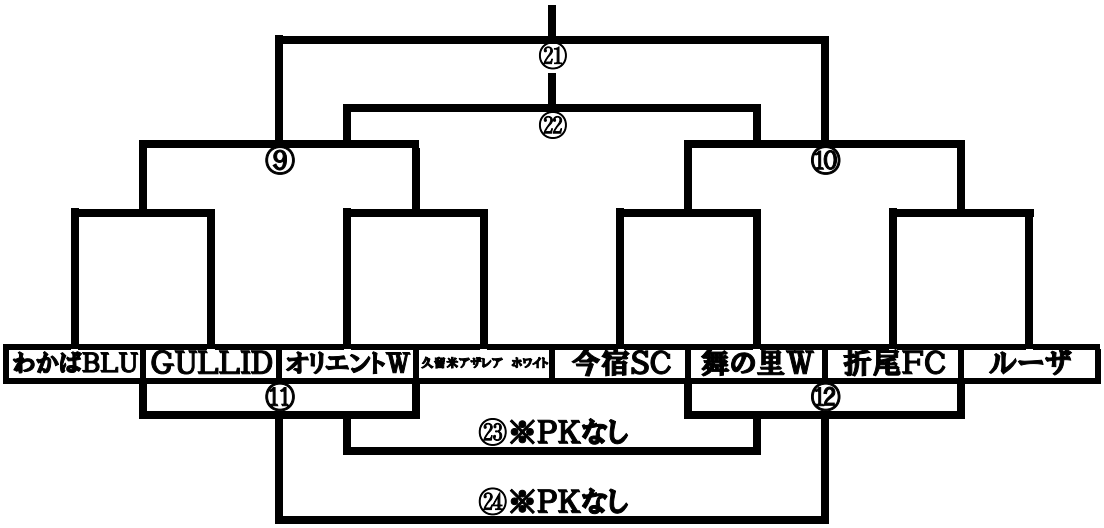

KSC CUP2023－24 2位トーナメント

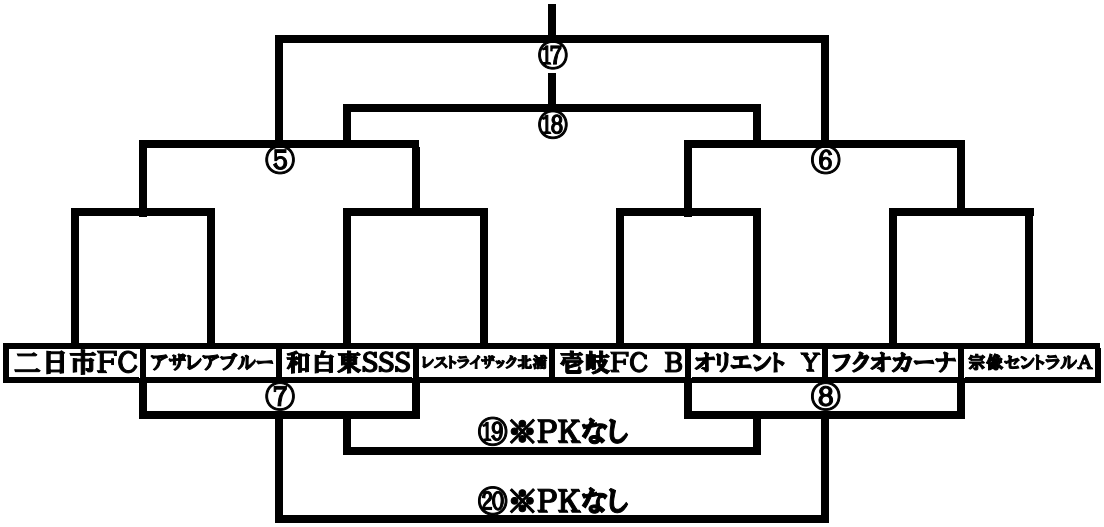

KSC CUP2023－24 3位トーナメント

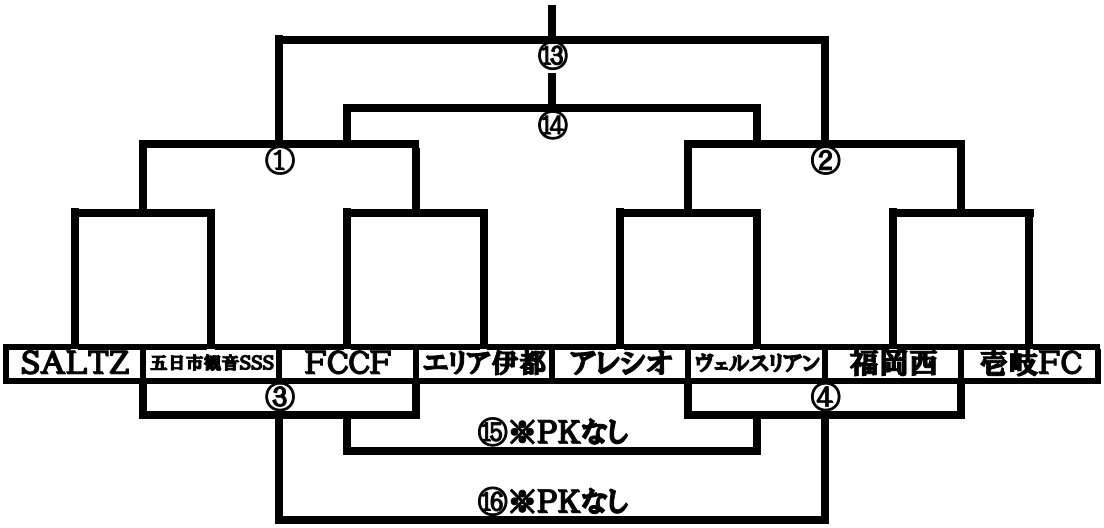

KSC CUP2023－24 4位トーナメント

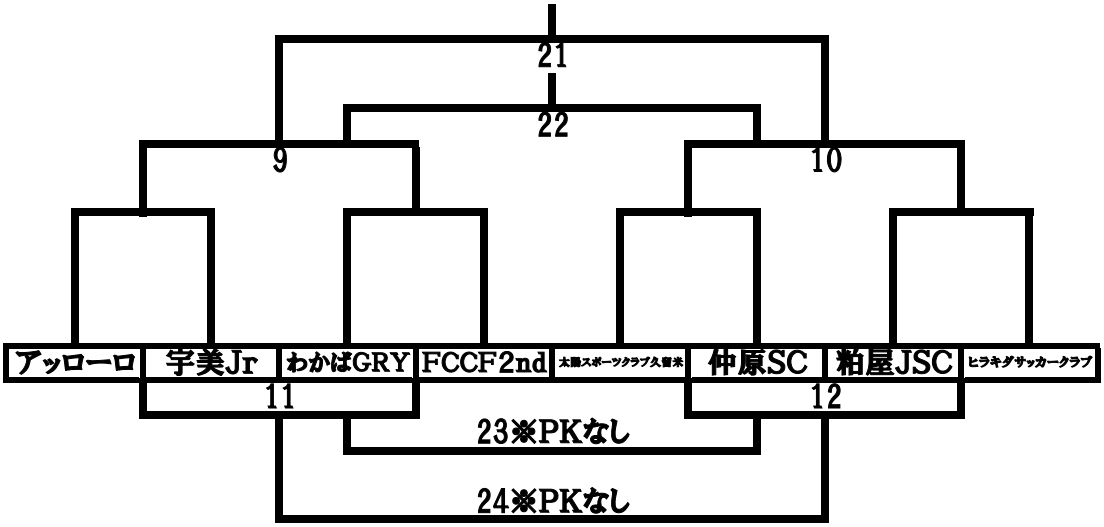

KSC CUP2023－24 5位トーナメント

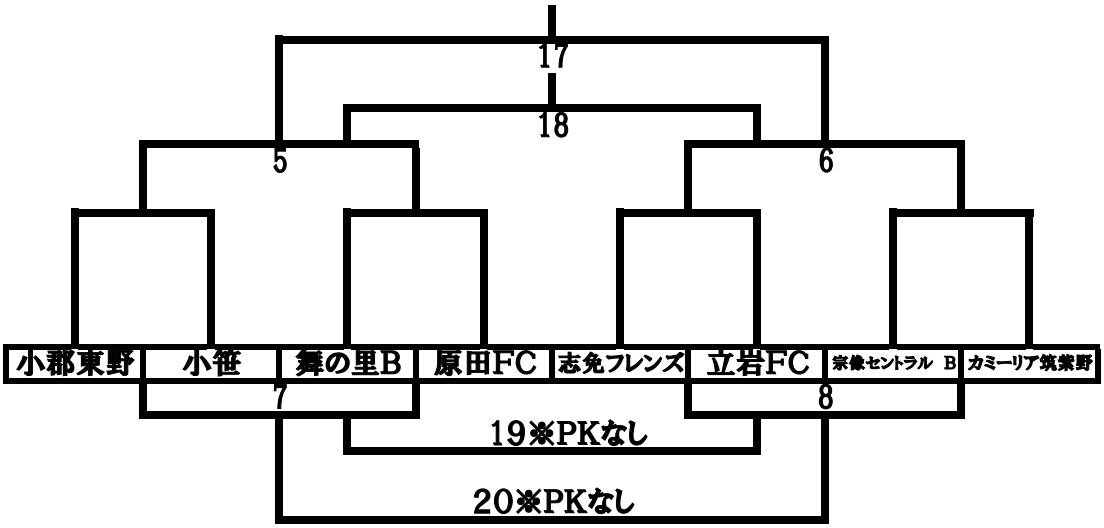

KSC CUP2023－24 6位トーナメント

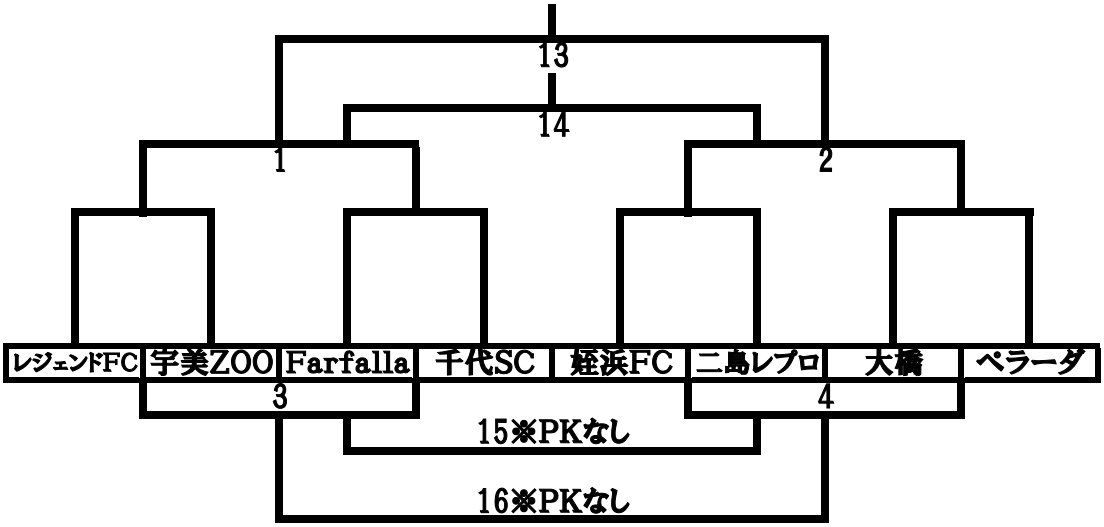

		Aコート					Bコート				
1	9:00	AB3位 SALTZ			CD3位 五日市観音		EF3位 FCCF			GH3位 エリア伊都	
2	9:40	AB2位 二日市FC			CD2位 久留米アザレアブルー		EF2位 和白東SSS			GH2位 レストライザック北浦	
3	10:20	AB1位 わかばBLU			CD1位 GULLID		EF1位 オリエントW			GH1位 久留米アザレアホワイト	
4	11:00	①				相互審判	②				
5	11:40	⑤					⑥				相互審判
6	12:20	⑨					⑩				
7	13:00	⑬					⑭				
8	13:40	⑰					⑱				
9	14:20	㉑				主催者	㉒				

		Cコート					Dコート				
1	9:00	IJ3位 アレシオ			KL3位 ヴェルスリアン		MN3位 福岡西			OP3位 壱岐FC	
2	9:40	IJ2位 壱岐B			KL2位 オリエントY		MN2位 フクオカーナ			OP2位 宗像セントラル　A	
3	10:20	IJ1位 今宿SC			KL1位 舞の里W		MN1位 折尾FC			OP1位 ルーザ	
4	11:00	③					④				
5	11:40	⑦				相互審判	⑧				相互審判
6	12:20	⑪					⑫				
7	13:00	⑮					⑯				
8	13:40	⑲					⑳				
9	14:20	㉓					㉔				

		Eコート					Fコート				
1	9:00	AB6位 レジェンド FC			CD6位 宇美ZOO	相互審判	EF6位 Farfalla			GH6位 千代SC	相互審判
2	9:40	AB5位 小郡東野			CD5位 小笹		EF5位 舞の里B			GH5位 原田FC	
3	10:20	AB4位 ALLORO			CD4位 宇美Jr		EF4位 わかば GRY			GH4位 FCCF 2nd	
4	11:00	1					2				
5	11:40	5					6				
6	12:20	9					10				
7	13:00	13					14				
8	13:40	17					18				
9	14:20	21					22				

		Gコート					Hコート				
1	9:00	IJ6位 姪浜FC			KL6位 二島レプロ		MN6位 大橋			OP6位 ペラーダ	
2	9:40	IJ5位 志免フレンズ			KL5位 立岩FC		MN5位 宗像セントラルB			OP5位 カミーリア筑紫野	
3	10:20	IJ4位 太陽久留米			KL4位 仲原SC		MN4位 粕屋JSC			OP4位 ヒラキダサッカークラブ	
4	11:00	3					4				
5	11:40	7				相互審判	8				相互審判
6	12:20	11					12				
7	13:00	15					16				
8	13:40	19					20				
9	14:20	23					24				